BECKHER

MI-CM 1601B
Filter Coffee Maker

INSTRUCTION MANUAL

ENGLISH, ΕΛΛΗΝΙΚΑ, DEUTSCH, NEDERLANDS, POLSKI, БЪЛГАРСКИ

INDEX

ENGLISH 3
ΕΛΛΗΝΙΚΑ 10
DEUTSCH 18
NEDERLANDS 26
POLSKI 34
БЪЛГАРСКИ 42

ENGLISH

Warnings

This appliance is meant to be used by adults. It can be used by children aged from 8 years and above, if they have been given supervision or instruction concerning use of the appliance in a safe way and if they understand the hazards involved. Cleaning and user maintenance shall not be made by children unless they are older than 8 and supervised. Keep the appliance and its cord out of reach of children aged less than 8 years.
The appliance can also be used by persons with reduced physical, sensory or mental capabilities or lack of experience and knowledge if they have been given supervision or instruction concerning use of the appliance in a safe way and understand the hazards involved.
This appliance is not intended for commercial use but rather for use in homes, hotel rooms, etc.

Safety Information

When using electrical appliances, basic safety precautions should always be followed to reduce the risk of fire, electric shock, and/or injury to persons, including the following:

- Do not touch hot surfaces. Use handle or knobs.
- To protect against electric shock, do not place cord, plug or appliance in water or other liquids.
- Close supervision is necessary when any appliance is used by or near children.
- Unplug from outlet when not in use and before cleaning.
- Allow to cool before putting on or taking off parts and before cleaning the appliance.

- Do not operate any appliance with a damaged cord or plug or after the appliance malfunctions, or has been damaged in any manner. Return the appliance to the nearest authorized service facility for examination, repair, or adjustment.
- The use of an accessory not evaluated for use with this appliance may cause injuries.
- Do not use outdoors.
- Do not let cord hang over the edge of table or counter, or touch with hot surfaces.
- Do not place on or near a hot gas or electric burner or in a heated oven.
- Do not use this appliance for other than intended use.
- Keep the lid on the mug when in use.
- Scalding may occur if the lid is removed during the brewing cycles.
- To disconnect, remove plug from wall outlet

Instructions

A short power supply cord is provided to reduce the risk of becoming entangled in or tripping over a longer cord. Extension cords are available and may be used if care is exercised in their use, if one is used:

- The marked electrical rating of the extension cord must be at least as great as that of appliance ;
- This appliance has been incorporated with a grounded plug type, the extension cord must be a grounding type3-wire cord;
- The longer cord should be arranged so that it will not drape over a countertop or tabletop where it can be pulled on by children or tripped over.

Parts

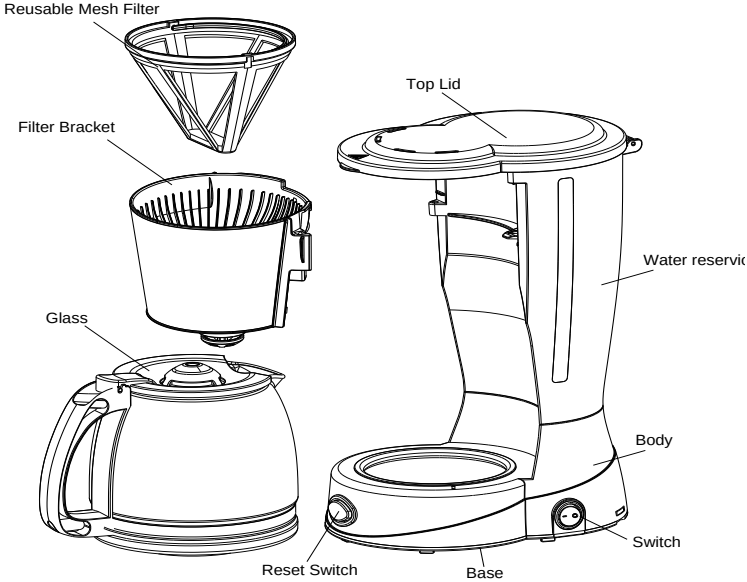

Coffee filter: This coffee maker comes with a reusable mesh filter.

Before the first use

Clean the reusable mesh filter, and filter basket in warm, soapy water; rinse thoroughly.
Brew one glass of water according to the brewing coffee section but do not add any coffee.

Brewing Coffee

1. Lift the water reservoir lid and fill the water reservoir with about 1500 ml of water.
2. Put 8-10 tablespoons of finely ground coffee into the reusable mesh filter for a full glass of coffee. NOTE: Regular ground coffee would require more coffee per cup to achieve the strength of finer ground coffee.
3. Gently shake the mesh filter to distribute the coffee evenly.
4. Place the mesh filter into the filter basket and place filter basket into the brewing chamber (see the figure in Parts)
5. Close the top lid.
6. Place the glass container onto the base.
7. Plug the power cord into a standard electrical outlet.
8. Press the switch. The indicator will glow red and the appliance will begin working. When all the water in water tank is used up, the appliance will turn off. Once it finishes brewing, the light will turn off.
9. The brewing process can be interrupted by pressing the switch button at any time; the light will turn off. The appliance will continue brewing once the switch is pressed again. NOTE: You can take out the glass carafe, pour and serve at any time. The appliance will stop dripping automatically.
10. Remove the glass carafe to serve when the machine is finished brewing (about one minute after the coffee stops dripping out). NOTE: the amount of coffee you get will be less than the water you added, as some water is absorbed by the ground coffee.
11. Always turn the coffee maker off and disconnect the power supply when not use. CAUTION: The coffee will be hot so handle the glass carafe with care to avoid getting hurt.

Brewing a second glass of Coffee

To brew another glass of coffee, allow the Coffee Maker to cool completely (about three minutes) after the light has turned off. Rinse the glass carafe and the Reusable Mesh Filter with water. Repeat the brewing procedure.

Tips for great coffee

- Always use fresh, cold water.
- For stronger or milder coffee, increase or decrease the amount of ground coffee to your liking.
- Finer ground coffee enables the full extraction of flavor for a rich, full-bodied coffee.
- Store unused ground coffee in a cool, dry place. After opening a package of ground coffee, tightly reseal it and store it in the refrigerator to maintain its freshness.
- For optimal coffee taste, buy whole coffee beans and finely grind them just before brewing.
- Do not reuse the ground coffee; this greatly reduces the coffee's flavor.
- Reheating coffee is not recommended as coffee is at its peak flavor immediately after brewing.
- A clean Coffee Maker is essential for making great-tasting coffee. Clean regularly as specified in the "Care and Maintenance" section.
- Prevent an oil buildup: A small amount of oil on the surface of brewed coffee is due to the release of oil from roasted coffee beans. Heavily-roasted coffee beans release more oil than others. Regularly cleaning your Coffee Maker will prevent oil buildup.

Care and Maintenance

WARNING: Always unplug the Power Cord from the electrical outlet and allow the product to cool completely before cleaning or storing.

- The Filter Basket may be placed on the upper rack of a dishwasher for cleaning or hand washed in warm, soapy water. The Reusable Mesh Filter must be washed by hand. NOTE: When washed in a dishwasher, the color of the parts may appear to fade. Restore by polishing them with a soft, dry cloth.
- Wipe the exterior surface of the Coffee Maker with a soft, damp cloth. Do not use metal scouring pads or abrasive cleaners.

Limescale removal

To keep your Coffeemaker operating efficiently, remove mineral deposits left by water. At least once a month, use a water and vinegar household cleaning solution as described below to prevent the buildup of mineral deposits. If the water in your area is especially high in minerals, do this every two weeks.

1. Fill the Glass with 1 part white vinegar and 3 parts cold water.
2. Pour the water and vinegar mixture into the Water Reservoir.
3. Place the Glass Carafe without the lid onto the Base.
4. Press the Start Button; the Indicator Light will illuminate. NOTE: During cleaning, more steam is produced than when brewing coffee.
5. When the water-vinegar solution stops dripping into the Glass Carafe, allow the Coffee Maker to cool for three minutes. Remove, rinse, and replace the Mesh Filter and pour the water-vinegar mixture into the Water Reservoir again.

6. Press the Start Button. Allow all of the cleaning solution to drip into the Glass.
7. Discard the cleaning solution.
8. Allow the Coffee Maker to cool for at least three minutes, then remove, rinse, and replace the Filter Basket.
9. Rinse the Coffee Maker by brewing a Glass of cold water.
10. Allow the Coffee Maker to cool completely and clean it by washing the Glass Carafe, the Filter Basket, and the Re-usable Mesh Filter in soapy water; rinse and let dry.

Correct disposal of product

This product is classed as Electrical or Electronic equipment and should not be disposed alongside other household or commercial waste. The Waste of Electrical and Electronic Equipment (WEEE) Directive (2012/19/EU) has been put in place to recycle products to minimise the impact on the environment, treat any hazardous substances and avoid overfilling landfills. Contact your local authorities for information on the correct disposal of Electrical and Electronic equipment.

Electrical Specifications

- **Voltage**: 220–240 VAC
- **Frequency**: 50/60 Hz
- **Wattage**: 800 W
- **Amperage**: 4 A

ΕΛΛΗΝΙΚΑ

Προειδοποιήσεις

Αυτή η συσκευή προορίζεται για χρήση από ενήλικες. Μπορεί να χρησιμοποιηθεί από παιδιά ηλικίας από 8 ετών και άνω, εφόσον έχουν λάβει επίβλεψη ή οδηγίες σχετικά με τη χρήση της συσκευής με ασφαλή τρόπο και εφόσον κατανοούν τους κινδύνους που ενέχει. Ο καθαρισμός και η συντήρηση από τον χρήστη δεν πρέπει να γίνεται από παιδιά, εκτός εάν είναι μεγαλύτερα από 8 ετών και υπό την επίβλεψή τους. Διατηρείτε τη συσκευή και το καλώδιο της μακριά από παιδιά ηλικίας κάτω των 8 ετών.
Η συσκευή μπορεί επίσης να χρησιμοποιηθεί από άτομα με μειωμένες σωματικές, αισθητηριακές ή διανοητικές ικανότητες ή έλλειψη εμπειρίας και γνώσεων, εφόσον έχουν λάβει επίβλεψη ή οδηγίες σχετικά με τη χρήση της συσκευής με ασφαλή τρόπο και κατανοούν τους κινδύνους που ενέχει.
Αυτή η συσκευή δεν προορίζεται για εμπορική χρήση αλλά για χρήση σε σπίτια, δωμάτια ξενοδοχείων κ.λπ.

Πληροφορίες ασφαλείας

- Κατά τη χρήση ηλεκτρικών συσκευών, πρέπει πάντα να τηρούνται οι βασικές προφυλάξεις ασφαλείας για να μειωθεί ο κίνδυνος πυρκαγιάς, ηλεκτροπληξίας ή/και τραυματισμού ατόμων, συμπεριλαμβανομένων των εξής:
- Μην αγγίζετε καυτές επιφάνειες. Χρησιμοποιείτε τη λαβή ή τα πόμολα.
- Για την προστασία από ηλεκτροπληξία, μην τοποθετείτε το καλώδιο, το φις ή τη συσκευή σε νερό ή άλλα υγρά.
- Απαιτείται στενή επίβλεψη όταν οποιαδήποτε συσκευή χρησιμοποιείται από ή κοντά σε παιδιά.

- Αποσυνδέστε το φις από την πρίζα όταν δεν χρησιμοποιείται και πριν από τον καθαρισμό.
- Αφήστε τη συσκευή να κρυώσει πριν τοποθετήσετε ή αφαιρέσετε εξαρτήματα και πριν καθαρίσετε τη συσκευή.
- Μην χρησιμοποιείτε οποιαδήποτε συσκευή με κατεστραμμένο καλώδιο ή φις ή αφού η συσκευή παρουσιάσει δυσλειτουργία ή έχει υποστεί βλάβη με οποιονδήποτε τρόπο. Επιστρέψτε τη συσκευή στην πλησιέστερη εξουσιοδοτημένη υπηρεσία σέρβις για εξέταση, επισκευή ή ρύθμιση.
- Η χρήση ενός εξαρτήματος που δεν έχει αξιολογηθεί για χρήση με αυτή τη συσκευή μπορεί να προκαλέσει τραυματισμούς.
- Μη χρησιμοποιείτε τη συσκευή σε εξωτερικούς χώρους.
- Μην αφήνετε το καλώδιο να κρέμεται πάνω από την άκρη του τραπεζιού ή του πάγκου ή να ακουμπάει με καυτές επιφάνειες.
- Μην τοποθετείτε τη συσκευή πάνω ή κοντά σε καυτό καυστήρα αερίου ή ηλεκτρικό καυστήρα ή σε θερμαινόμενο φούρνο.
- Μην χρησιμοποιείτε αυτή τη συσκευή για άλλη χρήση από την προβλεπόμενη.
- Διατηρείτε το καπάκι στην κούπα όταν τη χρησιμοποιείτε.
- Μπορεί να προκληθεί ζεμάτισμα εάν το καπάκι αφαιρεθεί κατά τη διάρκεια των κύκλων παρασκευής.
- Για να αποσυνδέσετε, αφαιρέστε το φις από την πρίζα

Οδηγίες

- Παρέχεται ένα κοντό καλώδιο παροχής ρεύματος για να μειωθεί ο κίνδυνος εμπλοκής ή σκοντάμματος σε ένα μακρύτερο καλώδιο. Διατίθενται καλώδια προέκτασης και μπορούν να χρησιμοποιηθούν, εφόσον επιδεικνύεται προσοχή στη χρήση τους, εφόσον χρησιμοποιείται ένα τέτοιο καλώδιο:

- Η αναγραφόμενη ηλεκτρική ονομαστική ισχύς του καλωδίου προέκτασης πρέπει να είναι τουλάχιστον ίση με εκείνη της συσκευής ,
- Αυτή η συσκευή έχει ενσωματωθεί με ένα γειωμένο βύσμα τύπου, το καλώδιο προέκτασης πρέπει να είναι καλώδιο γείωσης τύπου3,
- Το μακρύτερο καλώδιο πρέπει να είναι τοποθετημένο έτσι ώστε να μην κρέμεται πάνω από τον πάγκο ή την επιφάνεια του τραπεζιού όπου μπορεί να τραβηχτεί από παιδιά ή να σκοντάψει.

Parts

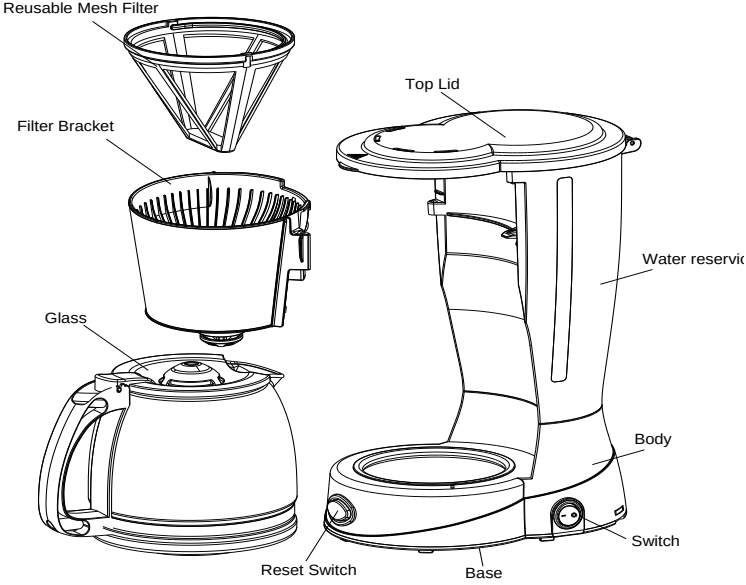

Φίλτρο καφέ: Αυτή η καφετιέρα συνοδεύεται από επαναχρησιμοποιούμενο φίλτρο πλέγματος.

Πριν από την πρώτη χρήση

Καθαρίστε το επαναχρησιμοποιούμενο φίλτρο πλέγματος και το καλάθι φίλτρου σε ζεστό σαπουνόνερο και ξεπλύνετε καλά. Φτιάξτε ένα ποτήρι νερό σύμφωνα με την ενότητα για την παρασκευή καφέ, αλλά μην προσθέσετε καφέ.

Παρασκευή καφέ

1. Σηκώστε το καπάκι του δοχείου νερού και γεμίστε το δοχείο νερού με περίπου 1500 ml νερό.
2. Βάλτε 8-10 κουταλιές της σούπας ψιλοαλεσμένο καφέ στο επαναχρησιμοποιούμενο δικτυωτό φίλτρο για ένα γεμάτο ποτήρι καφέ. ΣΗΜΕΙΩΣΗ: Ο κανονικός αλεσμένος καφές θα απαιτούσε περισσότερο καφέ ανά φλιτζάνι για να επιτευχθεί η ισχύς του λεπτότερα αλεσμένου καφέ.
3. Ανακινήστε απαλά το δικτυωτό φίλτρο για να διανείμετε ομοιόμορφα τον καφέ.
4. Τοποθετήστε το δικτυωτό φίλτρο στο καλάθι φίλτρου και τοποθετήστε το καλάθι φίλτρου στο θάλαμο παρασκευής (βλ. εικόνα στα Μέρη)
5. Κλείστε το επάνω καπάκι.
6. Τοποθετήστε το γυάλινο δοχείο πάνω στη βάση.
7. Συνδέστε το καλώδιο τροφοδοσίας σε μια τυπική ηλεκτρική πρίζα.
8. Πατήστε το διακόπτη. Η ένδειξη θα ανάψει με κόκκινο χρώμα και η συσκευή θα αρχίσει να λειτουργεί. Όταν καταναλωθεί όλο το νερό στο δοχείο νερού, η συσκευή θα απενεργοποιηθεί. Μόλις ολοκληρώσει την παρασκευή ζυμαρικών, η λυχνία θα σβήσει.
9. Η διαδικασία παρασκευής μπορεί να διακοπεί πατώντας το κουμπί του διακόπτη ανά πάσα στιγμή- η λυχνία θα σβήσει.

Η συσκευή θα συνεχίσει την παρασκευή μόλις πατηθεί ξανά ο διακόπτης. ΣΗΜΕΙΩΣΗ: Μπορείτε να βγάλετε τη γυάλινη καράφα, να χύσετε και να σερβίρετε ανά πάσα στιγμή. Η συσκευή θα σταματήσει να στάζει αυτόματα.

10. Αφαιρέστε τη γυάλινη καράφα για να σερβίρετε όταν η μηχανή τελειώσει την παρασκευή καφέ (περίπου ένα λεπτό αφού σταματήσει να στάζει ο καφές). ΣΗΜΕΙΩΣΗ: η ποσότητα καφέ που θα πάρετε θα είναι μικρότερη από την ποσότητα νερού που προσθέσατε, καθώς μέρος του νερού απορροφάται από τον αλεσμένο καφέ.
11. Να απενεργοποιείτε πάντα την καφετιέρα και να αποσυνδέετε την παροχή ρεύματος όταν δεν τη χρησιμοποιείτε. ΠΡΟΣΟΧΗ: Ο καφές θα είναι καυτός, γι' αυτό χειριστείτε τη γυάλινη καράφα με προσοχή για να μην τραυματιστείτε.
12. Παρασκευή ενός δεύτερου ποτηριού καφέ
13. Για να παρασκευάσετε άλλο ένα ποτήρι καφέ, αφήστε την καφετιέρα να κρυώσει εντελώς (περίπου τρία λεπτά) αφού σβήσει η λυχνία. Ξεπλύνετε τη γυάλινη καράφα και το επαναχρησιμοποιούμενο φίλτρο πλέγματος με νερό. Επαναλάβετε τη διαδικασία παρασκευής καφέ.

Συμβουλές για εξαιρετικό καφέ

- Χρησιμοποιείτε πάντα φρέσκο, κρύο νερό.
- Για πιο δυνατό ή πιο ήπιο καφέ, αυξήστε ή μειώστε την ποσότητα του αλεσμένου καφέ ανάλογα με τις προτιμήσεις σας.
- Ο λεπτότερος αλεσμένος καφές επιτρέπει την πλήρη εκχύλιση της γεύσης για έναν πλούσιο, γεμάτο καφέ.
- Αποθηκεύστε τον αλεσμένο καφέ που δεν έχετε χρησιμοποιήσει σε δροσερό, ξηρό μέρος. Αφού ανοίξετε μια συσκευασία αλεσμένου καφέ, ξανακλείστε την καλά και αποθηκεύστε την στο ψυγείο για να διατηρηθεί η φρεσκάδα της.

- Για βέλτιστη γεύση καφέ, αγοράστε ολόκληρους κόκκους καφέ και αλέστε τους λεπτότατα λίγο πριν από την παρασκευή καφέ.
- Μην επαναχρησιμοποιείτε τον αλεσμένο καφέ- αυτό μειώνει σημαντικά τη γεύση του καφέ.
- Η αναθέρμανση του καφέ δεν συνιστάται, καθώς ο καφές έχει τη μέγιστη γεύση του αμέσως μετά την παρασκευή του.
- Μια καθαρή καφετιέρα είναι απαραίτητη για την παρασκευή καφέ με εξαιρετική γεύση. Καθαρίζετε τακτικά όπως ορίζεται στην ενότητα "Φροντίδα και συντήρηση".
- Αποτρέψτε τη συσσώρευση λαδιού: Μια μικρή ποσότητα λαδιού στην επιφάνεια του παρασκευασμένου καφέ οφείλεται στην απελευθέρωση λαδιού από τους καβουρδισμένους κόκκους καφέ. Οι έντονα καβουρδισμένοι κόκκοι καφέ απελευθερώνουν περισσότερο λάδι από άλλους. Ο τακτικός καθαρισμός της καφετιέρας σας θα αποτρέψει τη συσσώρευση λαδιού.

Φροντίδα και συντήρηση

- ΠΡΟΕΙΔΟΠΟΙΗΣΗ: Πάντα να αποσυνδέετε το καλώδιο τροφοδοσίας από την πρίζα και να αφήνετε το προϊόν να κρυώσει εντελώς πριν το καθαρίσετε ή το αποθηκεύσετε.
- Το καλάθι φίλτρου μπορεί να τοποθετηθεί στο επάνω ράφι του πλυντηρίου πιάτων για καθαρισμό ή να πλυθεί στο χέρι με ζεστό σαπουνόνερο. Το επαναχρησιμοποιούμενο φίλτρο πλέγματος πρέπει να πλένεται στο χέρι. ΣΗΜΕΙΩΣΗ: Όταν πλένεται στο πλυντήριο πιάτων, το χρώμα των εξαρτημάτων μπορεί να φαίνεται να ξεθωριάζει. Αποκαταστήστε τα γυαλίζοντάς τα με ένα μαλακό, στεγνό πανί.
- Σκουπίστε την εξωτερική επιφάνεια της καφετιέρας με ένα μαλακό, υγρό πανί. Μην χρησιμοποιείτε μεταλλικά μαξιλάρια καθαρισμού ή λειαντικά καθαριστικά.

Αφαίρεση αλάτων

Για να διατηρήσετε την αποτελεσματική λειτουργία της καφετιέρας σας, απομακρύνετε τις ορυκτές εναποθέσεις που αφήνει το νερό. Τουλάχιστον μία φορά το μήνα, χρησιμοποιήστε ένα οικιακό διάλυμα καθαρισμού με νερό και ξύδι, όπως περιγράφεται παρακάτω, για να αποτρέψετε τη συσσώρευση ορυκτών εναποθέσεων. Εάν το νερό στην περιοχή σας έχει ιδιαίτερα υψηλή περιεκτικότητα σε μεταλλικά στοιχεία, κάντε το κάθε δύο εβδομάδες.

- Γεμίστε το ποτήρι με 1 μέρος λευκό ξύδι και 3 μέρη κρύο νερό.
- Ρίξτε το μείγμα νερού και ξιδιού στο δοχείο νερού.
- Τοποθετήστε τη γυάλινη καράφα χωρίς το καπάκι πάνω στη βάση.
- Πατήστε το κουμπί Έναρξη- η ενδεικτική λυχνία θα ανάψει. ΣΗΜΕΙΩΣΗ: Κατά τη διάρκεια του καθαρισμού, παράγεται περισσότερος ατμός από ό,τι κατά την παρασκευή καφέ.
- Όταν το διάλυμα νερού-ξυδιού σταματήσει να στάζει μέσα στη γυάλινη καράφα, αφήστε την καφετιέρα να κρυώσει για τρία λεπτά. Αφαιρέστε, ξεπλύνετε και αντικαταστήστε το φίλτρο πλέγματος και ρίξτε ξανά το μείγμα νερού-ξυδιού στο δοχείο νερού.
- Πατήστε το κουμπί Έναρξη. Αφήστε όλο το διάλυμα καθαρισμού να στάξει μέσα στο Γυάλινο Καφέ.
- Απορρίψτε το διάλυμα καθαρισμού.
- Αφήστε την καφετιέρα να κρυώσει για τουλάχιστον τρία λεπτά και, στη συνέχεια, αφαιρέστε, ξεπλύνετε και αντικαταστήστε το καλάθι φίλτρου.
- Ξεπλύνετε την καφετιέρα ετοιμάζοντας ένα ποτήρι με κρύο νερό.
- Αφήστε την καφετιέρα να κρυώσει εντελώς και καθαρίστε την πλένοντας τη γυάλινη καράφα, το καλάθι φίλτρου και το

επαναχρησιμοποιούμενο φίλτρο πλέγματος σε σαπουνόνερο- ξεπλύνετε και αφήστε να στεγνώσει.

Σωστή απόρριψη του προϊόντος

Αυτό το προϊόν κατατάσσεται στην κατηγορία του ηλεκτρικού ή ηλεκτρονικού εξοπλισμού και δεν πρέπει να απορρίπτεται μαζί με άλλα οικιακά ή εμπορικά απορρίμματα. Η οδηγία για τα απόβλητα ηλεκτρικού και ηλεκτρονικού εξοπλισμού (ΑΗΗΕ) (2012/19/ΕΕ) έχει θεσπιστεί για την ανακύκλωση των προϊόντων ώστε να ελαχιστοποιούνται οι επιπτώσεις στο περιβάλλον, να αντιμετωπίζονται τυχόν επικίνδυνες ουσίες και να αποφεύγεται η υπερπλήρωση των χώρων υγειονομικής ταφής. Επικοινωνήστε με τις τοπικές σας αρχές για πληροφορίες σχετικά με τη σωστή απόρριψη του ηλεκτρικού και ηλεκτρονικού εξοπλισμού.

Ηλεκτρικές προδιαγραφές

- **Τάση**: 220-240 VAC
- **Συχνότητα**: 50/60 Hz
- **Ισχύς**: 800 W
- **Αμπέρ**: 4 A

DEUTSCH

Warnhinweise

- Dieses Gerät ist für den Gebrauch durch Erwachsene bestimmt. Es kann von Kindern ab 8 Jahren benutzt werden, wenn sie beaufsichtigt oder in die sichere Benutzung des Geräts eingewiesen wurden und die damit verbundenen Gefahren verstehen. Reinigung und Wartung dürfen nicht von Kindern durchgeführt werden, es sei denn, sie sind älter als 8 Jahre und werden beaufsichtigt. Halten Sie das Gerät und sein Kabel außerhalb der Reichweite von Kindern unter 8 Jahren.
- Das Gerät kann auch von Personen mit eingeschränkten körperlichen, sensorischen oder geistigen Fähigkeiten oder mangelnder Erfahrung und Kenntnis benutzt werden, wenn sie beaufsichtigt oder in den sicheren Gebrauch des Geräts eingewiesen wurden und die damit verbundenen Gefahren verstehen.
- Dieses Gerät ist nicht für den gewerblichen Gebrauch, sondern für den Gebrauch in Wohnungen, Hotelzimmern usw. bestimmt.

Sicherheitshinweise

- Bei der Verwendung von Elektrogeräten sollten immer grundlegende Sicherheitsvorkehrungen getroffen werden, um die Gefahr eines Brandes, eines elektrischen Schlages und/oder von Verletzungen von Personen zu verringern:
- Berühren Sie keine heißen Oberflächen. Benutzen Sie Griffe oder Knöpfe.
- Zum Schutz vor Stromschlägen dürfen Kabel, Stecker oder Gerät nicht in Wasser oder andere Flüssigkeiten getaucht werden.

- Wenn ein Gerät von Kindern oder in der Nähe von Kindern benutzt wird, muss es streng überwacht werden.
- Ziehen Sie den Stecker aus der Steckdose, wenn Sie das Gerät nicht benutzen und bevor Sie es reinigen.
- Lassen Sie das Gerät abkühlen, bevor Sie Teile anbringen oder abnehmen und bevor Sie das Gerät reinigen.
- Nehmen Sie das Gerät nicht in Betrieb, wenn das Kabel oder der Stecker beschädigt ist oder wenn das Gerät eine Fehlfunktion aufweist oder in irgendeiner Weise beschädigt wurde. Bringen Sie es zur Überprüfung, Reparatur oder Einstellung zur nächsten autorisierten Kundendienststelle.
- Die Verwendung von Zubehör, das nicht für die Verwendung mit diesem Gerät zugelassen ist, kann zu Verletzungen führen.
- Verwenden Sie das Gerät nicht im Freien.
- Lassen Sie das Kabel nicht über die Kante eines Tisches oder einer Arbeitsplatte hängen und berühren Sie es nicht mit heißen Oberflächen.
- Stellen Sie das Gerät nicht auf oder in die Nähe eines heißen Gas- oder Elektrobrenners oder in einen beheizten Ofen.
- Verwenden Sie das Gerät nicht für einen anderen als den vorgesehenen Zweck.
- Lassen Sie den Deckel auf dem Becher, wenn Sie ihn benutzen.
- Wenn der Deckel während des Brühvorgangs abgenommen wird, kann es zu Verbrühungen kommen.
- Zum Trennen der Verbindung den Stecker aus der Steckdose ziehen.

Anleitung

- Es wird ein kurzes Netzkabel mitgeliefert, um das Risiko zu verringern, sich in einem längeren Kabel zu verheddern oder darüber zu stolpern. Verlängerungskabel sind erhältlich und können verwendet werden, wenn sie mit Sorgfalt verwendet werden:

- Die angegebene elektrische Leistung des Verlängerungskabels muss mindestens so groß sein wie die des Geräts;
- Das Gerät ist mit einem geerdeten Stecker ausgestattet, das Verlängerungskabel muss ein geerdetes 3-adriges Kabel sein;
- Das längere Kabel sollte so verlegt werden, dass es nicht über eine Arbeitsplatte oder einen Tisch gezogen wird, wo Kinder daran ziehen oder darüber stolpern können.

Teile

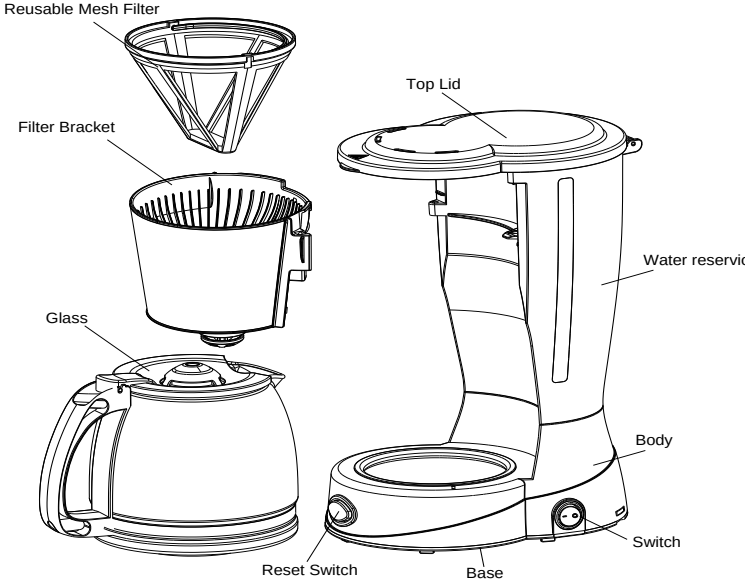

Kaffeefilter: Diese Kaffeemaschine wird mit einem wiederverwendbaren Siebfilter geliefert.

Vor der ersten Benutzung

1. Reinigen Sie den wiederverwendbaren Siebfilter und den Filterkorb in warmer Seifenlauge und spülen Sie ihn gründlich aus.
2. Brühen Sie ein Glas Wasser gemäß dem Abschnitt "Kaffee brühen" auf, geben Sie jedoch keinen Kaffee hinzu.
3. Kaffee zubereiten
4. Heben Sie den Deckel des Wassertanks an und füllen Sie den Wassertank mit etwa 1500 ml Wasser.
5. Geben Sie 8-10 Esslöffel fein gemahlenen Kaffee in den wiederverwendbaren Siebfilter für ein volles Glas Kaffee. HINWEIS: Bei normal gemahlenem Kaffee wird mehr Kaffee pro Tasse benötigt, um die Stärke von fein gemahlenem Kaffee zu erreichen.
6. Schütteln Sie den Siebfilter vorsichtig, um den Kaffee gleichmäßig zu verteilen.
7. Legen Sie den Siebfilter in den Filterkorb und setzen Sie den Filterkorb in die Brühkammer ein (siehe die Abbildung in Teile).
8. Schließen Sie den oberen Deckel.
9. Stellen Sie den Glasbehälter auf den Sockel.
10. Stecken Sie das Netzkabel in eine normale Steckdose.
11. Drücken Sie den Schalter. Die Anzeige leuchtet rot auf und das Gerät beginnt zu arbeiten. Wenn das gesamte Wasser im Wassertank aufgebraucht ist, schaltet sich das Gerät aus. Nach Beendigung des Brühvorgangs schaltet sich das Licht aus.
12. Der Brühvorgang kann jederzeit durch Drücken der Schaltertaste unterbrochen werden; das Licht schaltet sich dann aus. Das Gerät setzt den Brühvorgang fort, sobald der Schalter erneut gedrückt wird. HINWEIS: Sie können die

Glaskaraffe jederzeit herausnehmen, einschenken und servieren. Das Gerät hört dann automatisch auf zu tropfen.

13. Nehmen Sie die Glaskaraffe zum Servieren heraus, wenn das Gerät den Brühvorgang beendet hat (etwa eine Minute, nachdem der Kaffee nicht mehr ausläuft). HINWEIS: Die erhaltene Kaffeemenge ist geringer als das eingefüllte Wasser, da ein Teil des Wassers vom gemahlenen Kaffee aufgenommen wird.
14. Schalten Sie die Kaffeemaschine immer aus und ziehen Sie den Netzstecker, wenn Sie sie nicht benutzen. ACHTUNG: Der Kaffee ist heiß, gehen Sie daher vorsichtig mit der Glaskaraffe um, um sich nicht zu verletzen.

Ein zweites Glas Kaffee aufbrühen

Um ein weiteres Glas Kaffee zu brühen, lassen Sie die Kaffeemaschine vollständig abkühlen (etwa drei Minuten), nachdem das Licht ausgeschaltet wurde. Spülen Sie die Glaskaraffe und den wiederverwendbaren Maschenfilter mit Wasser aus. Wiederholen Sie den Brühvorgang.

Tipps für guten Kaffee

- Verwenden Sie immer frisches, kaltes Wasser.
- Für stärkeren oder milderen Kaffee können Sie die Menge des gemahlenen Kaffees nach Belieben erhöhen oder verringern.
- Feiner gemahlener Kaffee ermöglicht die volle Extraktion des Aromas für einen reichen, vollmundigen Kaffee.
- Bewahren Sie unbenutzten gemahlenen Kaffee an einem kühlen, trockenen Ort auf. Wenn Sie eine Packung gemahlenen Kaffee geöffnet haben, verschließen Sie sie wieder fest und bewahren Sie sie im Kühlschrank auf, damit sie frisch bleibt.

- Um einen optimalen Kaffeegeschmack zu erzielen, kaufen Sie ganze Kaffeebohnen und mahlen Sie sie kurz vor dem Aufbrühen fein.
- Verwenden Sie den gemahlenen Kaffee nicht wieder, da dies den Geschmack des Kaffees stark beeinträchtigt.
- Das Wiederaufwärmen von Kaffee wird nicht empfohlen, da der Kaffee unmittelbar nach dem Aufbrühen seinen besten Geschmack entfaltet.
- Eine saubere Kaffeemaschine ist für die Zubereitung von wohlschmeckendem Kaffee unerlässlich. Reinigen Sie sie regelmäßig wie im Abschnitt "Pflege und Wartung" beschrieben.
- Verhindern Sie Ölablagerungen: Eine kleine Menge Öl auf der Oberfläche des gebrühten Kaffees ist auf die Freisetzung von Öl aus gerösteten Kaffeebohnen zurückzuführen. Stark geröstete Kaffeebohnen setzen mehr Öl frei als andere. Eine regelmäßige Reinigung Ihrer Kaffeemaschine verhindert Ölablagerungen.

Pflege und Wartung

WARNUNG: Ziehen Sie immer den Netzstecker aus der Steckdose und lassen Sie das Gerät vollständig abkühlen, bevor Sie es reinigen oder lagern.
Der Filterkorb kann zur Reinigung in das obere Fach der Spülmaschine gestellt oder von Hand in warmer Seifenlauge gewaschen werden. Der wiederverwendbare Maschenfilter muss von Hand gewaschen werden. HINWEIS: Bei der Reinigung in der Spülmaschine kann die Farbe der Teile verblassen. Polieren Sie sie mit einem weichen, trockenen Tuch wieder auf. Wischen Sie die Außenfläche der Kaffeemaschine mit einem weichen, feuchten Tuch ab. Verwenden Sie keine Scheuerschwämme aus Metall oder Scheuermittel.

Entfernung von Kalkablagerungen

Um die Leistungsfähigkeit Ihrer Kaffeemaschine zu erhalten, sollten Sie Mineralablagerungen aus dem Wasser entfernen. Verwenden Sie mindestens einmal im Monat eine Haushaltsreinigungslösung aus Wasser und Essig, wie unten beschrieben, um die Bildung von Mineralablagerungen zu verhindern. Wenn das Wasser in Ihrer Region einen besonders hohen Mineralgehalt aufweist, sollten Sie dies alle zwei Wochen tun.

1. Füllen Sie das Glas mit 1 Teil weißem Essig und 3 Teilen kaltem Wasser.
2. Gießen Sie das Wasser-Essig-Gemisch in den Wassertank.
3. Setzen Sie die Glaskaraffe ohne Deckel auf die Basis.
4. Drücken Sie die Starttaste; die Kontrollleuchte leuchtet auf. HINWEIS: Während der Reinigung wird mehr Dampf erzeugt als bei der Kaffeezubereitung.
5. Wenn die Wasser-Essig-Lösung nicht mehr in die Glaskaraffe tropft, lassen Sie die Kaffeemaschine drei Minuten lang abkühlen. Nehmen Sie den Maschenfilter heraus, spülen Sie ihn aus, setzen Sie ihn wieder ein und gießen Sie das Wasser-Essig-Gemisch erneut in den Wassertank.
6. Drücken Sie die Starttaste. Lassen Sie die gesamte Reinigungslösung in das Glas tropfen.
7. Entsorgen Sie die Reinigungslösung.
8. Lassen Sie die Kaffeemaschine mindestens drei Minuten lang abkühlen, nehmen Sie dann den Filterkorb heraus, spülen Sie ihn aus und setzen Sie ihn wieder ein.
9. Spülen Sie die Kaffeemaschine, indem Sie ein Glas kaltes Wasser aufbrühen.
10. Lassen Sie die Kaffeemaschine vollständig abkühlen und reinigen Sie sie, indem Sie die Glaskaraffe, den Filterkorb

und den wiederverwendbaren Mesh-Filter in Seifenwasser waschen, abspülen und trocknen lassen.

Korrekte Entsorgung des Produkts

Dieses Produkt ist als elektrisches oder elektronisches Gerät eingestuft und sollte nicht zusammen mit anderem Haushalts- oder Gewerbeabfall entsorgt werden. Die Richtlinie über Elektro- und Elektronik-Altgeräte (2012/19/EU) wurde eingeführt, um Produkte zu recyceln, die Auswirkungen auf die Umwelt zu minimieren, gefährliche Substanzen zu behandeln und die Überfüllung von Mülldeponien zu vermeiden. Wenden Sie sich an Ihre örtlichen Behörden, um Informationen zur korrekten Entsorgung von Elektro- und Elektronikgeräten zu erhalten.

Elektrische Spezifikationen

- **Spannung:** 220-240 VAC
- **Frequenz:** 50/60 Hz
- **Wattleistung:** 800 W
- **Stromstärke:** 4 A

Waarschuwingen

- Dit apparaat is bedoeld voor gebruik door volwassenen. Het kan worden gebruikt door kinderen vanaf 8 jaar, indien zij onder toezicht staan of instructies hebben gekregen over het veilig gebruik van het apparaat en indien zij de gevaren begrijpen. Reiniging en gebruikersonderhoud mogen niet worden uitgevoerd door kinderen, tenzij zij ouder zijn dan 8 jaar en onder toezicht staan. Houd het apparaat en het snoer buiten het bereik van kinderen jonger dan 8 jaar.
- Het toestel kan ook worden gebruikt door personen met verminderde fysieke, zintuiglijke of mentale capaciteiten of met gebrek aan ervaring en kennis, indien zij onder toezicht staan of instructies hebben gekregen over het veilig gebruik van het toestel en de gevaren ervan begrijpen.
- Dit toestel is niet bestemd voor commercieel gebruik, maar voor gebruik in woningen, hotelkamers, enz.

Veiligheidsinformatie

- Bij het gebruik van elektrische apparaten moeten altijd de elementaire veiligheidsmaatregelen in acht worden genomen om het risico van brand, elektrische schokken en/of verwondingen van personen te verminderen, waaronder de volgende:
- Raak geen hete oppervlakken aan. Gebruik handgrepen of knoppen.
- Ter bescherming tegen elektrische schokken mag u het snoer, de stekker of het apparaat niet in water of andere vloeistoffen plaatsen.

- Nauwlettend toezicht is noodzakelijk wanneer een apparaat wordt gebruikt door of in de nabijheid van kinderen.
- Trek de stekker uit het stopcontact als u het apparaat niet gebruikt en voordat u het schoonmaakt.
- Laat het apparaat afkoelen voordat u het aan- of uitdoet en voordat u het schoonmaakt. Gebruik het apparaat niet met een beschadigd snoer of beschadigde stekker of nadat het apparaat defect is geraakt of op enigerlei wijze is beschadigd. Breng het apparaat naar de dichtstbijzijnde erkende servicedienst voor onderzoek, reparatie of aanpassing.
- Het gebruik van een accessoire dat niet geëvalueerd is voor gebruik met dit apparaat kan letsel veroorzaken.
- Niet buitenshuis gebruiken.
- Laat het snoer niet over de rand van een tafel of aanrecht hangen en raak het niet aan hete oppervlakken.
- Niet op of in de buurt van een hete gas- of elektrische brander of in een verwarmde oven plaatsen.
- Gebruik dit apparaat niet voor andere doeleinden dan waarvoor het bestemd is.
- Houd het deksel op de mok wanneer deze in gebruik is.
- Er kan verbranding optreden als het deksel wordt verwijderd tijdens de brouwcycli.
- Om de stekker uit het stopcontact te halen

Instructies

- Er is een kort netsnoer voorzien om het risico te verminderen dat men verstrikt raakt in of struikelt over een langer snoer. Verlengsnoeren zijn verkrijgbaar en kunnen, indien gebruikt, met de nodige voorzichtigheid worden gebruikt:
- De aangegeven elektrische waarde van het verlengsnoer moet ten minste even groot zijn als die van het toestel ;
- Dit toestel is uitgerust met een geaarde stekker, het verlengsnoer moet een geaard 3-draads snoer zijn;

- Het verlengsnoer moet zo worden gelegd dat het niet over een aanrecht of tafelblad kan hangen waar kinderen eraan kunnen trekken of waar ze over kunnen struikelen.

Onderdelen

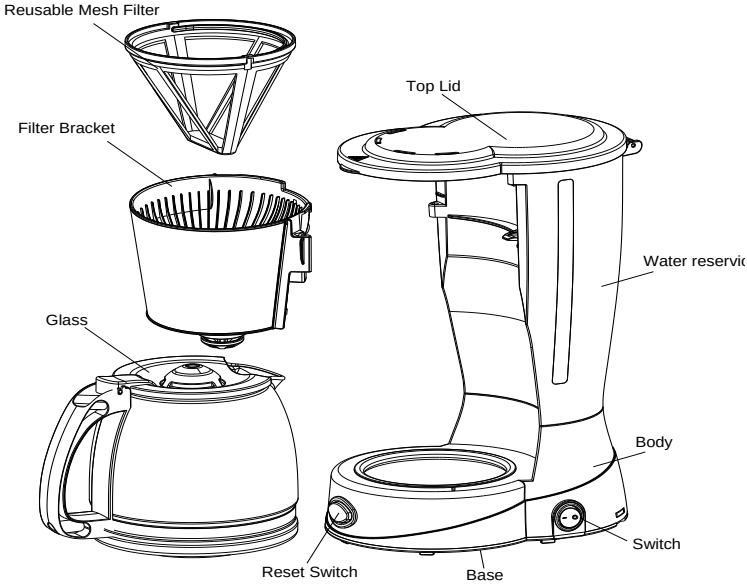

Koffiefilter: Dit koffiezetapparaat wordt geleverd met een herbruikbaar gaasfilter.

Voor het eerste gebruik

Reinig het herbruikbare gaasfilter en het filtermandje in warm water met zeep; spoel grondig uit.
Zet een glas water op volgens de aanwijzingen voor het zetten van koffie, maar voeg geen koffie toe.

Koffie zetten

1. Til het deksel van het waterreservoir op en vul het waterreservoir met ongeveer 1500 ml water.
2. Doe 8-10 eetlepels fijngemalen koffie in het herbruikbare gaasfilter voor een vol glas koffie. OPMERKING: Voor gewone gemalen koffie is meer koffie per kopje nodig om de sterkte van fijner gemalen koffie te bereiken.
3. Schud het gaasfilter voorzichtig om de koffie gelijkmatig te verdelen.
4. Plaats het gaasfilter in het filtermandje en plaats het filtermandje in de zetkamer (zie de afbeelding bij Onderdelen)
5. Sluit het bovenste deksel.
6. Plaats de glazen houder op de basis.
7. Steek het netsnoer in een standaard stopcontact.
8. Druk op de schakelaar. De indicator zal rood oplichten en het apparaat begint te werken. Wanneer al het water in het waterreservoir opgebruikt is, schakelt het apparaat uit. Zodra het brouwen is voltooid, gaat het lampje uit.
9. Het brouwproces kan op elk moment worden onderbroken door op de knop te drukken; het lampje gaat dan uit. Het apparaat zet het brouwen voort zodra de schakelaar opnieuw wordt ingedrukt. OPMERKING: U kunt op elk gewenst moment de glazen karaf uitnemen, inschenken en serveren. Het apparaat stopt automatisch met druppelen.
10. Verwijder de glazen karaf om te serveren wanneer het apparaat klaar is met koffiezetten (ongeveer een minuut nadat de koffie stopt met druppelen). OPMERKING: de ho-

eveelheid koffie die u krijgt zal minder zijn dan het water dat u heeft toegevoegd, omdat een deel van het water wordt geabsorbeerd door de gemalen koffie.

11. Zet het koffiezetapparaat altijd uit en haal de stekker uit het stopcontact als u het niet gebruikt. LET OP: de koffie zal heet zijn, dus ga voorzichtig om met de glazen karaf om letsel te voorkomen.

Een tweede glas koffie zetten

Om nog een glas koffie te zetten, laat u het koffiezetapparaat volledig afkoelen (ongeveer drie minuten) nadat het licht is uitgegaan. Spoel de glazen karaf en het herbruikbare gaasfilter uit met water. Herhaal de koffiezetprocedure.

Tips voor lekkere koffie

- Gebruik altijd vers, koud water.
- Voor sterkere of mildere koffie kunt u de hoeveelheid gemalen koffie naar wens verhogen of verlagen.
- Met fijner gemalen koffie kan het aroma volledig worden geperst voor een rijke koffie met een vol body.
- Bewaar ongebruikte gemalen koffie op een koele, droge plaats. Nadat u een verpakking met gemalen koffie hebt geopend, sluit u deze weer goed af en bewaart u deze in de koelkast om de versheid te behouden.
- Voor een optimale koffiesmaak koopt u hele koffiebonen en maalt u ze fijn vlak voor u ze zet.
- Gebruik de gemalen koffie niet opnieuw; dit vermindert de smaak van de koffie aanzienlijk.
- Het opnieuw opwarmen van koffie wordt afgeraden, omdat koffie direct na het zetten zijn optimale smaak heeft.
- Een schoon koffiezetapparaat is essentieel voor het zetten van lekkere koffie. Maak regelmatig schoon zoals aangegeven in het hoofdstuk "Verzorging en Onderhoud".

- Voorkom opeenhoping van olie: Een kleine hoeveelheid olie op het oppervlak van gezette koffie is te wijten aan het vrijkomen van olie uit gebrande koffiebonen. Zwaar gebrande koffiebonen geven meer olie af dan andere. Door uw koffiezetapparaat regelmatig schoon te maken kunt u de vorming van olie voorkomen.

Verzorging en Onderhoud

- WAARSCHUWING: Trek altijd de stekker uit het stopcontact en laat het product volledig afkoelen alvorens het schoon te maken of op te bergen.
- De filterkorf kan in het bovenste rek van de afwasmachine worden geplaatst om te worden gereinigd of kan met de hand worden gewassen in warm water met een sopje. Het herbruikbare gaasfilter moet met de hand worden gewassen. OPMERKING: Als de onderdelen in de vaatwasser worden gewassen, kan de kleur ervan vervagen. Herstel dit door ze op te poetsen met een zachte, droge doek.
- Veeg de buitenkant van de koffiezetter af met een zachte, vochtige doek. Gebruik geen metalen schuursponsjes of schurende reinigingsmiddelen.

Kalk verwijderen

Om ervoor te zorgen dat uw koffiezetapparaat efficiënt blijft werken, dient u door water achtergebleven minerale afzettingen te verwijderen. Gebruik ten minste eenmaal per maand een huishoudelijke reinigingsoplossing van water en azijn, zoals hieronder beschreven, om de opbouw van minerale afzettingen te voorkomen. Als het water in uw omgeving bijzonder mineraalrijk is, doe dit dan om de twee weken.

1. Vul het glas met 1 deel witte azijn en 3 delen koud water.
2. Giet het water-azijnmengsel in het Waterreservoir.

3. Plaats de glazen karaf zonder deksel op de basis.
4. Druk op de Startknop; het indicatielampje gaat branden. OPMERKING: Tijdens het reinigen wordt meer stoom geproduceerd dan bij het zetten van koffie.
5. Wanneer de water-azijn oplossing ophoudt in de Glazen Karaf te druppelen, laat u het Koffiezetapparaat drie minuten afkoelen. Verwijder, spoel en vervang het gaasfilter en giet het water-azijnmengsel weer in het waterreservoir.
6. Druk op de Startknop. Laat alle reinigingsvloeistof in het glas druppelen.
7. Gooi de reinigingsoplossing weg.
8. Laat de koffiemachine ten minste drie minuten afkoelen, verwijder het filtermandje, spoel het uit en plaats het terug.
9. Spoel de koffiezetter door een glas koud water te laten lopen.
10. Laat de koffiezetter volledig afkoelen en reinig hem door de glazen kan, de filtermand en het herbruikbare gaasfilter in zeepwater af te spoelen; spoel af en laat drogen.

Correcte vernietiging van het product

Dit product valt onder de categorie elektrische of elektronische apparatuur en mag niet samen met ander huishoudelijk of bedrijfsafval worden weggegooid. De richtlijn betreffende afgedankte elektrische en elektronische apparatuur (AEEA) (2012/19/EU) is in het leven geroepen om producten te recyclen en zo de impact op het milieu te minimaliseren, eventuele gevaarlijke stoffen te behandelen en te voorkomen dat stortplaatsen overvol raken. Neem contact op met uw plaatselijke autoriteiten voor informatie over de correcte

verwijdering van elektrische en elektronische apparatuur.

Elektrische specificaties

- **Spanning:** 220-240 VAC
- **Frequentie:** 50/60 Hz
- **Wattage:** 800 W
- **Stroomsterkte:** 4 A

POLSKI

Ostrzeżenia

To urządzenie jest przeznaczone do użytku przez osoby dorosłe. Może być używane przez dzieci w wieku od 8 lat wzwyż, jeżeli otrzymały one nadzór lub instrukcję dotyczącą bezpiecznego użytkowania urządzenia i rozumieją związane z tym zagrożenia. Czyszczenie i konserwacja urządzenia nie powinny być wykonywane przez dzieci, chyba że są one starsze niż 8 lat i są pod nadzorem. Przechowuj urządzenie i jego przewód w miejscu niedostępnym dla dzieci poniżej 8 roku życia. Urządzenie może być również użytkowane przez osoby o ograniczonych zdolnościach fizycznych, sensorycznych lub umysłowych lub osoby nie posiadające doświadczenia i wiedzy, jeżeli otrzymały one nadzór lub instrukcję dotyczącą bezpiecznego użytkowania urządzenia i rozumieją związane z tym zagrożenia.
Urządzenie nie jest przeznaczone do użytku komercyjnego, ale raczej do użytku w domach, hotelach itp.

Informacje dotyczące bezpieczeństwa

Podczas korzystania z urządzeń elektrycznych należy zawsze przestrzegać podstawowych zasad bezpieczeństwa, aby zmniejszyć ryzyko pożaru, porażenia prądem elektrycznym i/lub obrażeń u osób, w tym następujących:

- Nie należy dotykać gorących powierzchni. Należy używać uchwytów lub pokręteł.
- W celu ochrony przed porażeniem prądem nie należy umieszczać przewodu, wtyczki lub urządzenia w wodzie lub innych płynach.

- Gdy urządzenie jest używane przez dzieci lub w ich pobliżu, konieczny jest ścisły nadzór.
- Odłączaj wtyczkę od gniazdka, gdy nie jest używana i przed czyszczeniem.
- Przed założeniem lub zdjęciem części oraz przed czyszczeniem urządzenia należy pozostawić je do ostygnięcia.
- Nie używaj żadnego urządzenia z uszkodzonym przewodem lub wtyczką lub gdy urządzenie działa nieprawidłowo lub zostało uszkodzone w jakikolwiek sposób. Zwróć urządzenie do najbliższego autoryzowanego serwisu w celu sprawdzenia, naprawy lub regulacji.
- Użycie akcesoriów, które nie są przeznaczone do użytku z tym urządzeniem, może spowodować obrażenia.
- Nie używaj urządzenia na zewnątrz.
- Nie pozwól, aby przewód zwisał nad krawędzią stołu lub blatu, lub dotykał gorących powierzchni.
- Nie umieszczać na lub w pobliżu gorących palników gazowych lub elektrycznych, ani w rozgrzanym piekarniku.
- Nie używaj tego urządzenia do celów innych niż zamierzone.
- Podczas używania kubka należy trzymać na nim pokrywkę.
- Jeśli pokrywka zostanie zdjęta podczas cykli parzenia, może dojść do poparzenia.
- Aby odłączyć urządzenie, należy wyjąć wtyczkę z gniazdka ściennego.

Instrukcje

Krótki przewód zasilający jest dostarczany w celu zmniejszenia ryzyka zaplątania się w dłuższy przewód lub potknięcia się o niego. Przedłużacze są dostępne i mogą być używane pod warunkiem zachowania ostrożności przy ich stosowaniu, jeśli są używane:

- Oznaczona wartość znamionowa przewodu przedłużacza musi być co najmniej tak duża, jak urządzenia;
- Urządzenie zostało wyposażone w uziemioną wtyczkę, przedłużacz musi być przewodem 3-żyłowym z uziemieniem;

- Dłuższy przewód powinien być tak ułożony, aby nie zwisał na blacie lub stole, gdzie może być pociągnięty przez dzieci lub potknięty.

Części

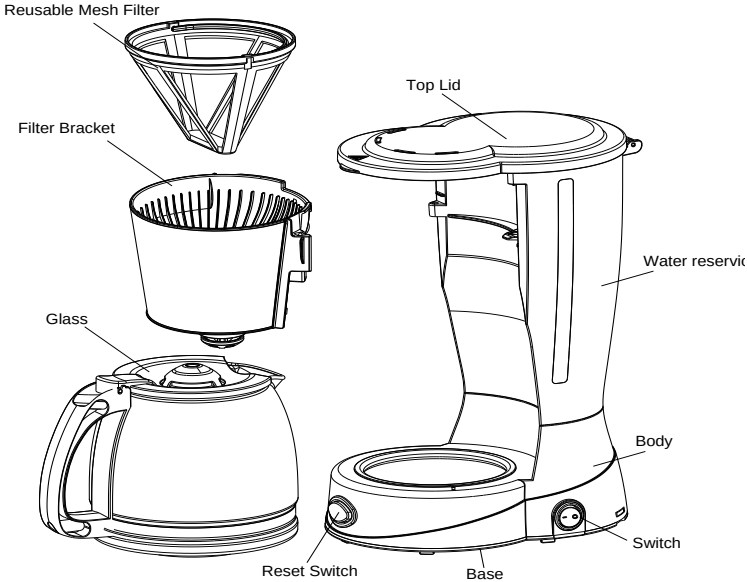

Filtr do kawy: Ten ekspres do kawy jest wyposażony w filtr siatkowy wielokrotnego użytku.

Przed pierwszym użyciem

Wyczyścić filtr siatkowy wielokrotnego użytku i koszyczek filtra w ciepłej wodzie z mydłem; dokładnie wypłukać.

Zaparz jedną szklankę wody zgodnie z opisem w sekcji dotyczącej parzenia kawy, ale nie dodawaj kawy.

Parzenie kawy

1. Podnieś pokrywę zbiornika na wodę i napełnij zbiornik na wodę około 1500 ml wody.
2. Wsyp 8-10 łyżek drobno zmielonej kawy do filtra siatkowego wielokrotnego użytku na pełną szklankę kawy. UWAGA: Zwykła kawa mielona wymaga więcej kawy na filiżankę, aby osiągnąć moc drobniej zmielonej kawy.
3. Delikatnie potrząśnij filtrem siatkowym, aby równomiernie rozprowadzić kawę.
4. Umieścić filtr siatkowy w koszyku na filtr i umieścić koszyk na filtr w komorze zaparzania (patrz rysunek w części).
5. Zamknąć górną pokrywę.
6. Umieścić szklany pojemnik na podstawie.
7. Podłączyć przewód zasilający do standardowego gniazdka elektrycznego.
8. Nacisnąć wyłącznik. Wskaźnik zaświeci się na czerwono i urządzenie rozpocznie pracę. Gdy cała woda w zbiorniku na wodę zostanie zużyta, urządzenie wyłączy się. Po zakończeniu zaparzania lampka kontrolna zgaśnie.
9. Proces parzenia można przerwać, naciskając przycisk wyłącznika w dowolnym momencie; lampka kontrolna zgaśnie. Urządzenie będzie kontynuować parzenie po ponownym naciśnięciu włącznika. UWAGA: W każdej chwili można wyjąć szklaną karafkę, nalać i podać kawę. Urządzenie automatycznie zatrzyma kapanie.
10. Wyjmij szklaną karafkę, aby serwować, gdy urządzenie zakończy parzenie (około minuty po tym, jak kawa przestanie kapać). UWAGA: ilość kawy, którą otrzymasz, będzie mniejsza niż ilość wody, którą dodałeś, ponieważ część wody jest wchłaniana przez zmieloną kawę.

11. Zawsze wyłączaj ekspres do kawy i odłączaj zasilanie, gdy nie jest używany. UWAGA: Kawa będzie gorąca, więc należy ostrożnie obchodzić się ze szklaną karafką, aby uniknąć obrażeń.

Zaparzenie drugiej szklanki kawy

Aby zaparzyć kolejną szklankę kawy, należy poczekać, aż ekspres do kawy całkowicie ostygnie (około trzech minut) po wyłączeniu światła. Wypłukać wodą szklaną karafkę i filtr siatkowy wielokrotnego użytku. Powtórzyć procedurę parzenia.

Porady dotyczące doskonałej kawy

- Zawsze używaj świeżej, zimnej wody.
- Aby uzyskać mocniejszą lub łagodniejszą kawę, zwiększ lub zmniejsz ilość zmielonej kawy zgodnie z własnymi upodobaniami.
- Drobniej zmielona kawa pozwala na pełne wydobycie smaku i uzyskanie bogatej, pełnej w smaku kawy.
- Niewykorzystaną kawę mieloną należy przechowywać w chłodnym i suchym miejscu. Po otwarciu opakowania kawy mielonej należy je szczelnie zamknąć i przechowywać w lodówce, aby zachować jego świeżość.
- Aby uzyskać optymalny smak kawy, należy kupować całe ziarna kawy i drobno je zmielić tuż przed zaparzeniem.
- Nie używaj ponownie zmielonej kawy, gdyż znacznie obniża to jej walory smakowe.
- Nie zaleca się ponownego podgrzewania kawy, ponieważ kawa osiąga swój najlepszy smak zaraz po zaparzeniu.
- Czysty ekspres do kawy jest niezbędny do przygotowania wspaniałej w smaku kawy. Czyścić regularnie zgodnie z opisem w rozdziale "Pielęgnacja i konserwacja".
- Zapobiegać gromadzeniu się oleju: Niewielka ilość oleju na powierzchni zaparzonej kawy jest spowodowana uwalnianiem się oleju z palonych ziaren kawy. Mocno palone ziarna

kawy wydzielają więcej oleju niż inne. Regularne czyszczenie ekspresu do kawy zapobiega gromadzeniu się oleju.

Pielęgnacja i konserwacja

OSTRZEŻENIE: Przed przystąpieniem do czyszczenia lub przechowywania należy zawsze odłączyć przewód zasilający od gniazdka elektrycznego i pozostawić produkt do całkowitego ostygnięcia.
Kosz na filtr można umieścić na górnej półce zmywarki do naczyń w celu wyczyszczenia lub umyć ręcznie w ciepłej wodzie z mydłem. Filtr siatkowy wielokrotnego użytku należy myć ręcznie. UWAGA: Po umyciu w zmywarce do naczyń kolor części może wydawać się wyblakły. Przywróć je, polerując miękką, suchą ściereczką.
Przetrzeć zewnętrzną powierzchnię ekspresu do kawy miękką, wilgotną szmatką. Nie używać metalowych zmywaków ani ściernych środków czyszczących.

Usuwanie kamienia

Aby utrzymać sprawne działanie ekspresu do kawy, należy usuwać osady mineralne pozostawione przez wodę. Przynajmniej raz w miesiącu należy stosować opisany poniżej roztwór wody i octu do czyszczenia, aby zapobiec osadzaniu się osadów mineralnych. Jeśli woda w Twoim regionie jest szczególnie bogata w minerały, rób to co dwa tygodnie.

1. Napełnić szklankę 1 częścią białego octu i 3 częściami zimnej wody.
2. Wlać mieszaninę wody i octu do zbiornika na wodę.
3. Umieścić szklaną karafkę bez pokrywki na podstawie.
4. Nacisnąć przycisk Start; zaświeci się lampka kontrolna. UWAGA: Podczas czyszczenia wytwarzana jest większa ilość pary niż podczas parzenia kawy.

5. Gdy roztwór wody z octem przestanie kapać do szklanej karafki, pozostawić ekspres do kawy do ostygnięcia na trzy minuty. Wyjąć, wypłukać i wymienić filtr siatkowy oraz ponownie wlać mieszaninę wody i octu do zbiornika na wodę.
6. Nacisnąć przycisk Start. Pozwolić, aby cały roztwór czyszczący ściekł do szklanki.
7. Wyrzucić roztwór czyszczący.
8. Pozostawić ekspres do kawy do ostygnięcia na co najmniej trzy minuty, a następnie wyjąć, wypłukać i wymienić kosz na filtr.
9. Wypłukać ekspres do kawy poprzez zaparzenie szklanki zimnej wody.
10. Pozostawić ekspres do kawy do całkowitego ostygnięcia i wyczyścić go poprzez umycie szklanej karafki, koszyczka na filtr i filtra siatkowego wielokrotnego użytku w wodzie z mydłem; wypłukać i pozostawić do wyschnięcia.

Prawidłowa utylizacja produktu

Ten produkt jest klasyfikowany jako sprzęt elektryczny lub elektroniczny i nie powinien być usuwany razem z innymi odpadami domowymi lub komercyjnymi. Dyrektywa w sprawie zużytego sprzętu elektrycznego i elektronicznego (WEEE) (2012/19/UE) została wprowadzona w celu recyklingu produktów, aby zminimalizować ich wpływ na środowisko, przetworzyć wszelkie substancje niebezpieczne i uniknąć przepełnienia składowisk.

Aby uzyskać informacje na temat prawidłowej utylizacji sprzętu elektrycznego i elektronicznego, należy skontaktować się z lokalnymi władzami.

Specyfikacja elektryczna

- **Napięcie:** 220-240 VAC
- **Częstotliwość: 5**0/60 Hz
- **Moc:** 800 W
- **Amperaż:** 4 A

БЪЛГАРСКИ

Предупреждения

Този уред може да се използва от деца на възраст от 8 години и повече, ако им е предоставен надзор или инструкция относно използването на уреда по безопасенначин и ако те разбират опасностите.
Почистването и поддръжката не трябва да сеизвършват от деца, освен ако те не са по-големиот 8 и са под надзор.
Съхранявай-те уреда и кабела му на място, недостъпно за деца на възраст под 8 години.
Уредите могат да се използват от лица с намалени физически, сензорни или умствени способности или с липса на опит и знания, ако им е предоставен надзорили инструкции относно използването на уреда по безопасен начин и разбират свързаните с това опасности.
Децата не трябва да играят с уреда.
Този уред е предназначен за използване в домакински и подобни приложения.

ВАЖНО ЗА БЕЗОПАСНОСТТА

Когато използвате електрически уреди, винаги трябва да се спазват основните мерки за безопасност, за да се намали рискът от пожар, токов удар и / или нараняване на хора, включително следното:

- Не докосвайте горещи повърхности. Използвайте дръжка или копчета.
- За да се предпазите от токов удар, не поставяйте кабел, щепсел или уред във вода или други течности.
- Необходим е строг надзор, когато всеки уред се използва от деца или близо до тях.

- Изключете щепсела от контакта, когато не го използвате и преди почистване. Оставете да се охлади преди да поставите или извадите части и преди да почистите уреда.
- Не работете с уред с повреден кабел или щепсел или след повреда на уреда или е повреден по някакъв начин. Върнете уреда в най-близкия оторизиран сервиз за проверка, ремонт или настройка.
- Използването на аксесоар, който не е преценен за използване с този уред, може да причини наранявания. Не използвайте на открито.
- Не оставяйте кабела да виси над ръба на масата или плота, нито да докосва горещи повърхности.
- Не поставяйте върху или в близост до газова печка или електрическа горелка или в загрята фурна.
- Не използвайте този уред за друга употреба, освен по предназначение.
- Дръжте капака на чашата, когато го използвате.
- Възможно е да се получи изгаряне, ако капакът се отстрани по време на варене.
- За да изключите, извадете щепсела от контакта на стената.

ИНСТРУКЦИИ

Предвиден е къс захранващ кабел, за да се намали рискът от заплитане или препъване в по-дълъг кабел. Предлагат се удължителни кабели и могат да се използват, ако се използва предпазливост при използването им:

- Номиналната електрическа мощност на удължителния кабел трябва да бъде поне равна на тази на устройството.
- Това устройство е интегрирано със заземен тип щепсел, удължителният кабел трябва да е три заземен кабел.

- Най-дългият кабел трябва да бъде разположен така, че да не е над пейка или маса, където да може да се дърпа от деца или да се спъне.

Части

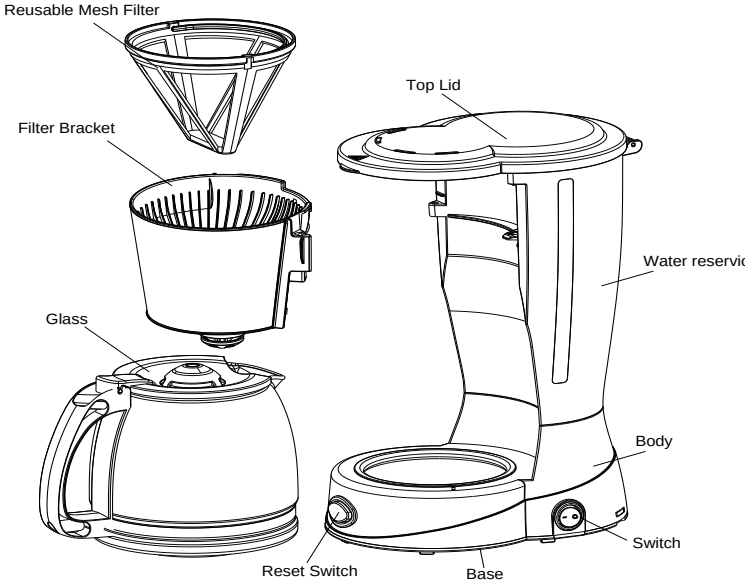

Кафе филтър: Тази кафе машина се предлага с мрежест филтър за многократна употреба.

Преди първата употреба

Почистете филтъра и кошницата за многократна употреба в топла сапунена вода, изплакнете.

Сварете една чаша вода според секцията за приготвяне на кафе, но не добавяйте кафе основа.

Варене на кафе

1. Повдигнете капака на резервоара и напълнете резервоара с 1500 мл вода (около една пълна чаша).
2. Поставете 8-10 супени лъжици ситно смляно кафе в мрежестия филтър за многократна употреба за пълна чаша кафе.
   Забележка: обикновената кафе основа изисква повече кафе на чаша, за да се постигне силата на по-фината кафеена основа.
3. Внимателно разклатете мрежестия филтър, за да разпределите равномерно кафето.
4. Поставете мрежестия филтър във филтърната кошница и поставете филтърната кошница в камерата за варене (вижте фигурата)
5. Затворете горния капак.
6. Поставете чашата в основата.
7. Включете захранващия кабел в стандартен електрически контакт.
8. Натиснете бутона за превключване, дисплеят ще стане червен. Устройството ще започне да работи. Когато целият резервоар за вода е сух, уредът ще се изключи. След като заври, свърши, светлината ще се изключи.
9. Процесът на варене може да бъде прекъснат с натискане на бутона на превключвателя по всяко време, индикаторът на превключвателя ще се загаси. Уредът ще продължи да вари, след като превключвателят бъде натиснат отново.
   Забележка: Можете да вземете кафе, да сипете и сервирате по всяко време. Уредът ще спре да капе автоматично. Но времето не може да надвишава 30 секунди.

10. Извадете кафето и сервирайте, когато приключите с варенето (около една минута по-късно, след като кафето престане да изтича.)
    Забележка: полученото кафе ще бъде по-малко от добавената вода, тъй като малко вода се абсорбира от кафето.
11. Винаги изключвайте кафе машината и изключвайте захранването, когато не го използвате.
    Забележка: внимавайте при сипването на кафето, в противен случай може да се нараните, тъй като току-що приготвеното кафе е напълнило съда..

Приготвяне на втора чаша кафе

За да приготвите още една чаша кафе, оставете кафемашината да се охлади напълно (около три минути), след като светлината е угаснала. Изплакнете с вода стъклената касета и мрежестия филтър за многократна употреба. Повторете процедурата за приготвяне на кафе.

Съвети за чудесно кафе

- Винаги използвайте прясна, студена вода.
- За по-силно или по-слабо кафе увеличете или намалете количеството смляно кафе според предпочитанията си.
- По-фино смляното кафе дава възможност за пълноценно извличане на аромата за богато и плътно кафе.
- Съхранявайте неизползваното смляно кафе на хладно и сухо място. След отваряне на опаковката със смляно кафе я затворете плътно и я съхранявайте в хладилника, за да запазите свежестта ѝ.
- За оптимален вкус на кафето купувайте цели зърна и ги смилайте фино непосредствено преди приготвянето на кафето.
- Не използвайте повторно смляното кафе; това значително намалява вкуса на кафето.

- Не се препоръчва претоплянето на кафето, тъй като то е с най-добър вкус непосредствено след приготвянето му.
- Чистата кафемашина е от съществено значение за приготвянето на кафе с отличен вкус. Почиствайте редовно, както е посочено в раздела "Грижа и поддръжка".
- Предотвратете натрупването на масло: Малкото количество масло по повърхността на приготвеното кафе се дължи на отделянето на масло от изпечените кафеени зърна. Силно изпечените кафеени зърна отделят повече масло от останалите. Редовното почистване на Вашата кафемашина ще предотврати натрупването на масло.

Грижа и поддръжка

ПРЕДУПРЕЖДЕНИЕ: Винаги изключвайте захранващия кабел от електрическия контакт и оставете продукта да изстине напълно, преди да го почиствате или съхранявате.

- Кошницата за филтри може да се постави на горната решетка на съдомиялна машина за почистване или да се измие на ръка в топла сапунена вода. Мрежестият филтър за многократна употреба трябва да се мие на ръка. ЗАБЕЛЕЖКА: Когато се мие в съдомиялна машина, цветът на частите може да изглежда избледнял. Възстановете цвета им, като ги полирате с мека, суха кърпа.
- Избършете външната повърхност на кафемашината с мека, влажна кърпа. Не използвайте метални почистващи подложки или абразивни почистващи препарати.

Премахване на варовик

За да поддържате кафемашината си ефективна, отстранявайте минералните отлагания, оставени от водата. Поне веднъж месечно използвайте домашен разтвор за почистване с вода и оцет, както е описано по-долу, за да предотвратите натрупването на минерални отлагания. Ако водата във вашия район е с особено високо съдържание на минерали, правете това на всеки две седмици.

1. Напълнете чашата с 1 част бял оцет и 3 части студена вода.
2. Изсипете сместа от вода и оцет в резервоара за вода.
3. Поставете стъклената чаша без капака върху основата.
4. Натиснете бутона за стартиране; индикаторната лампа ще светне. ЗАБЕЛЕЖКА: По време на почистването се отделя повече пара, отколкото при приготвянето на кафе.
5. Когато разтворът от вода и оцет спре да капе в стъкления караф, оставете кафемашината да се охлади за три минути. Извадете, изплакнете и сменете мрежестия филтър и отново изсипете сместа от вода и оцет във водния резервоар.
6. Натиснете бутона за стартиране. Оставете целия почистващ разтвор да изтече в стъклената касерола.
7. Изхвърлете почистващия разтвор.
8. Оставете кафемашината да се охлади поне за три минути, след което извадете, изплакнете и поставете филтърната кошница.
9. Изплакнете кафемашината, като приготвите чаша студена вода.
10. Оставете кафемашината да се охлади напълно и я почистете, като измиете стъклената карафа, кошницата за филтриране и мрежестия филтър за многократна

употреба в сапунена вода; изплакнете и оставете да изсъхне.

Правилно изхвърляне на този продукт

Символът отгоре и върху продукта означава, че продуктът е класифициран като електрическо или електронно оборудване и не трябва да се изхвърля с други битови или търговски отпадъци в края на полезния му живот. Директивата за отпадъците от електрическо и електронно оборудване (OEEO) (2012/19 / ЕС) е въведена за рециклиране на продукти, като се използват най-добрите налични техники за оползотворяване и рециклиране, за да се сведе до минимум въздействието върху околната среда, да се третират всички опасни вещества и да се избегне нарастващото депониране. Свържете се с местните власти за информация относно правилното изхвърляне на електрическо или електронно оборудване.

Електрически спецификации

- **Напряжение**: 220–240 VAC
- **Честота**: 50/60 Hz
- **Мощност**: 800 W
- **Силача на тока**: 4 A

Beckher is a brand of Theeta B.V.

Theeta B.V.

763A Johan Huizingalaan
1066 VH Amsterdam
Netherlands

info@theeta.nl

NL860088492B01
KvK 74961470